9.000Ц.00.60.845Е

Техническая характеристика

1. Стопорный момент на валу двигателя, кН·м — 8,2
2. Частота вращения муфты, об/мин — 750

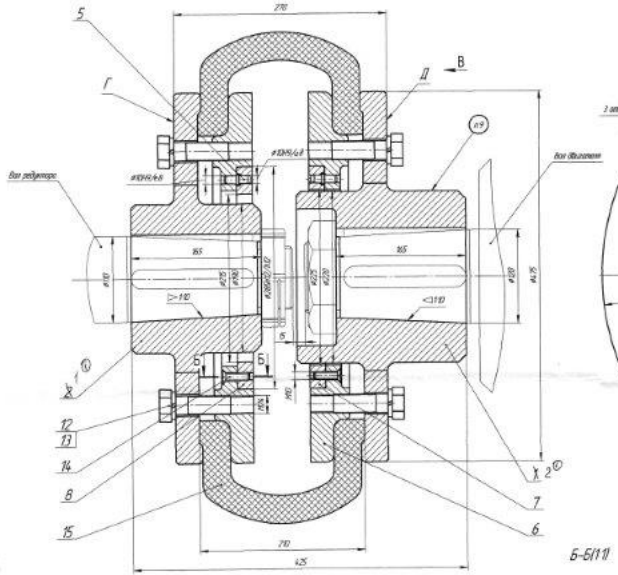

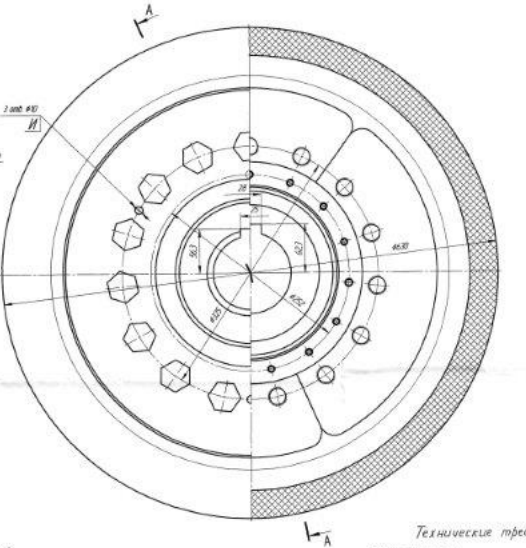

Технические требования

1. Размеры для справок.
2. Сектора поз.6 и кольцо поз.7 и 8 собрать, выдержав оболочки резинокордной поз.5. Собранные сектора с кольцами разгрузить в соответствии с эскизом монтажа. 3. Монтажные болты поз.10 и 3 отверстия М24 в секторах, расположенные через 120°. После установки оболочки на полумуфту поз.1 и затяжки болтов поз.12 на этой полумуфте монтажные болты поз.10 убрать.
3. Оболочку резинокордную поз.5 установить в соответствии с положением и направлением стрелки на оболочке (см. вид В).
4. Край выхода поз.14 заполнить в отверстие согласно сеч. Б-Б.
5. Обеспечить затяжку болтов поз.12 усилием 450 $^{+20}$ Н на плече l=300мм на монтаже.
6. Отв. И на поверхностях Г и Д предназначены для контроля положения секторов поз.6 при затяжке болтов поз.12.
7. После установки муфты на валах электродвигателя и редуктора наибольшее радиальное смещение осей валов не более 0,5мм, наибольший перекос осей валов не более 1,5мм на центр. длины.
8. Покрыть - окраска наружных поверхностей, цвет красный, I-VI Ж^{1}.
9. Маркировать обозначение.

Исак Віталій Євгенійович

Подписано цифровой подписью: Исак Віталій Євгенійович
Дата: 2026.07.23 10:08:31 +03'00'

КОМПЕТЧЕСКАЯ ТАЙНА
АО «КОЛОМЕНСКИЙ ЗАВОД», Сергиев-Посадский, Коломна, Загорский филиал, Зеленоградский филиал, Зеленоград

Зам. Ф.

Изм.	Кол.уч.	Лист	N док.	Подп.	Дата	3548.09.00.100СБ		
Разраб.	Шамаев					Муфта упругая приводная	Лит.	Масса	Масштаб
Пров.	Шамаев							255	1:2
Н.контр.	Кравченко						Лист	Листов 1	
Утверд.	Сергеев						КБ-1 ИЗ-КАРГЭС		

Копировал | Формат А1